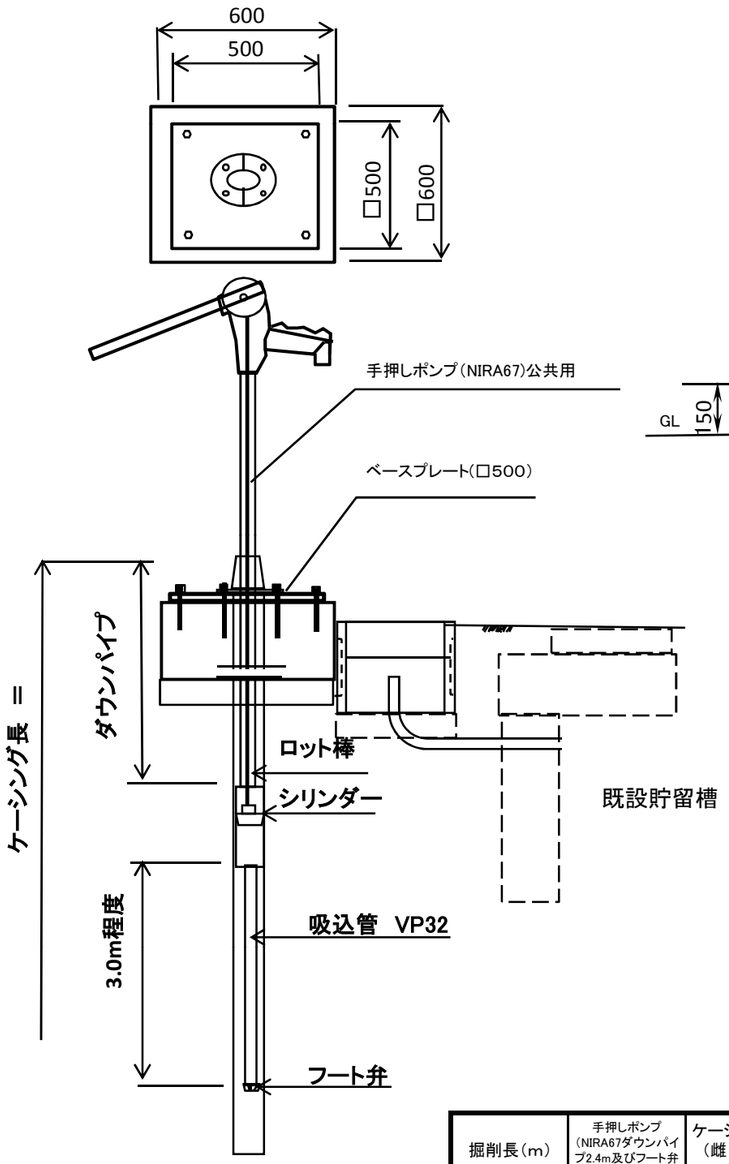

ポンプ設置台

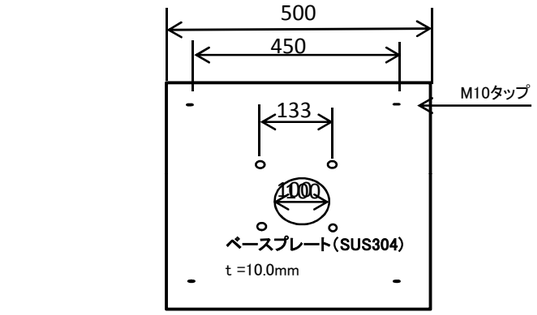

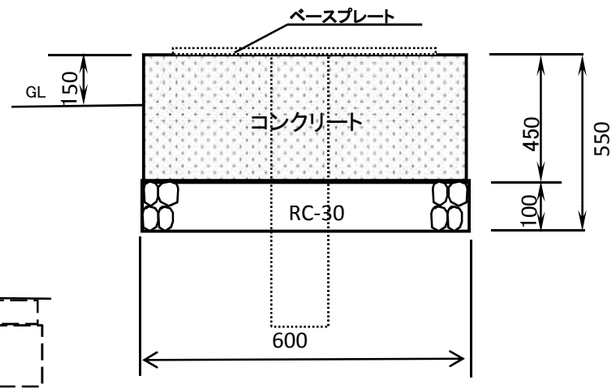

排水設置工
（立上り会所）

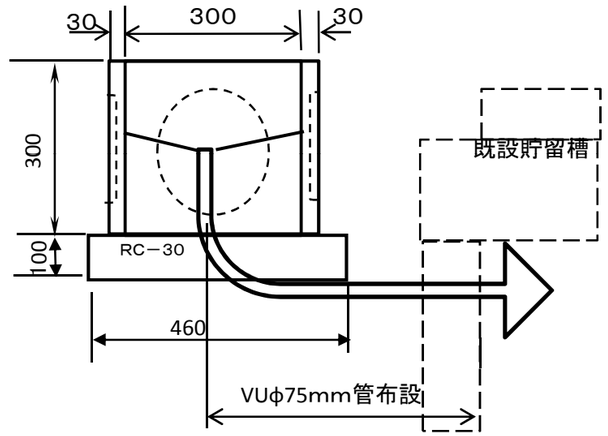

掘削長（m）	手押しポンプ（NIRA67ダウンパイプ2.4m及びフート弁含む ）公共用 組	ケーシング パイプ（雌・雄ネジ加工 4.00m）本	ストレーナパイプ（雌・雄ネジ加工 4.00m）本	ダウンパイプ（ロット棒含む）		吸込管 φ32 （m）
				1000（mm）	3000（mm）	
30	1	6	2		3	4