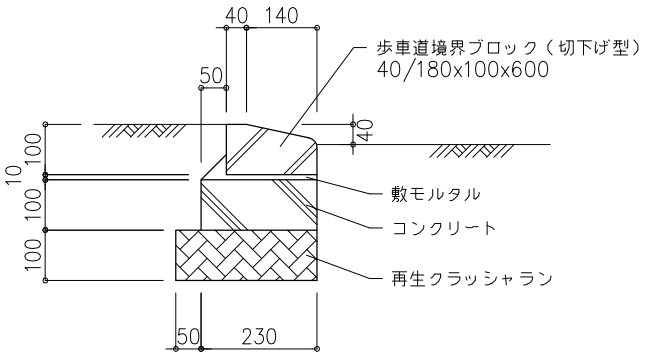E-125	縁石 乗入　切り下げ部分	S=1:20 (A1) S=1:40 (A3)